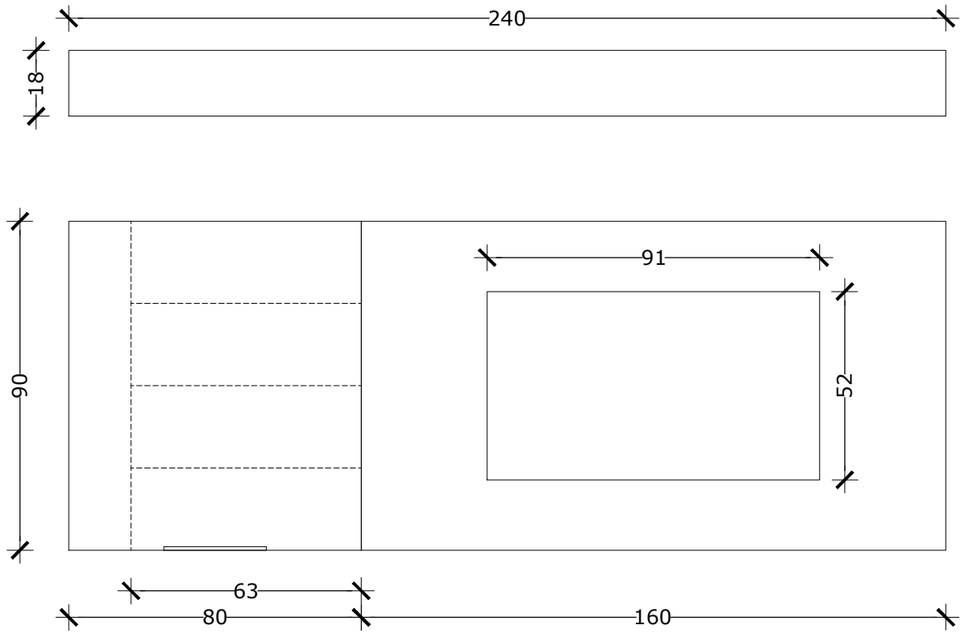

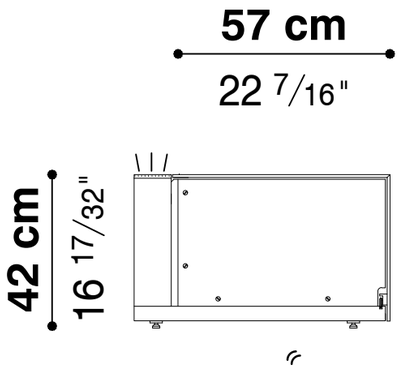

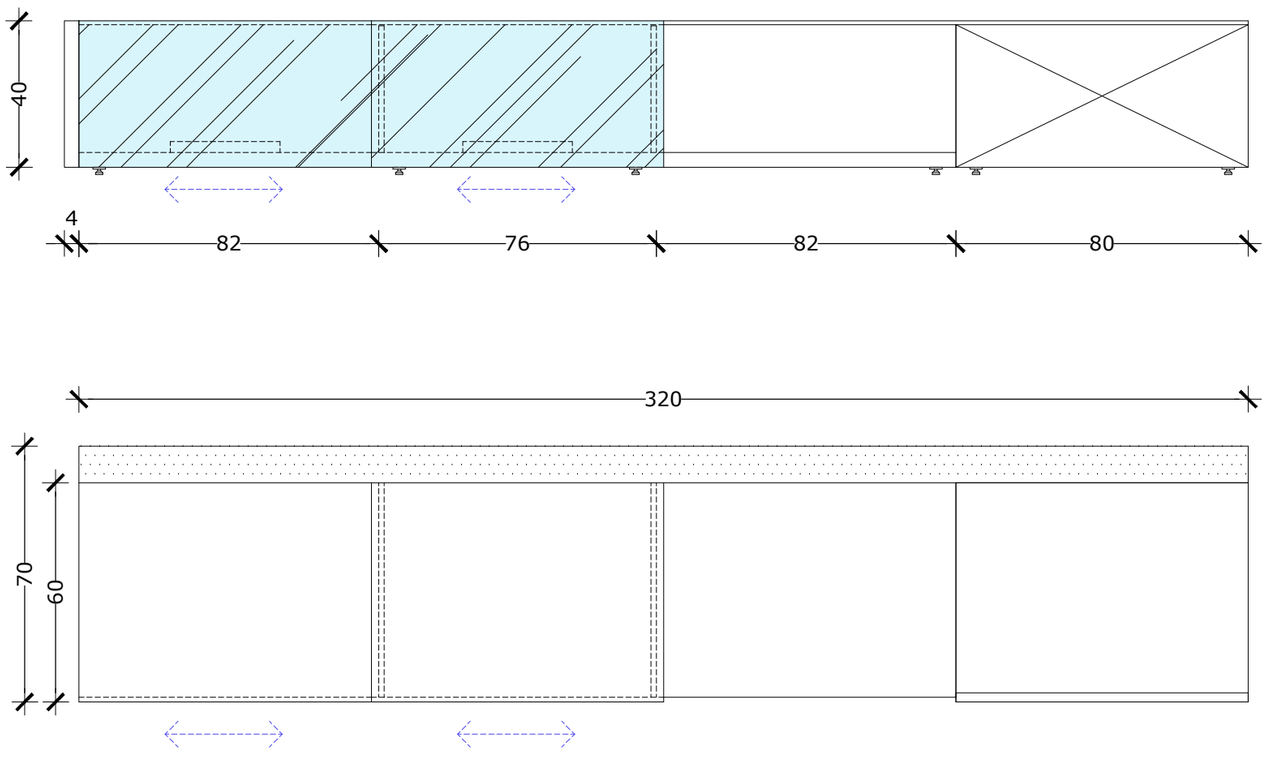

Rivenditore	HERRICASA SRL
Località	CREMA VIA MILANO 63B
Marca	ACERBIS
Modello	NEW CONCEPT