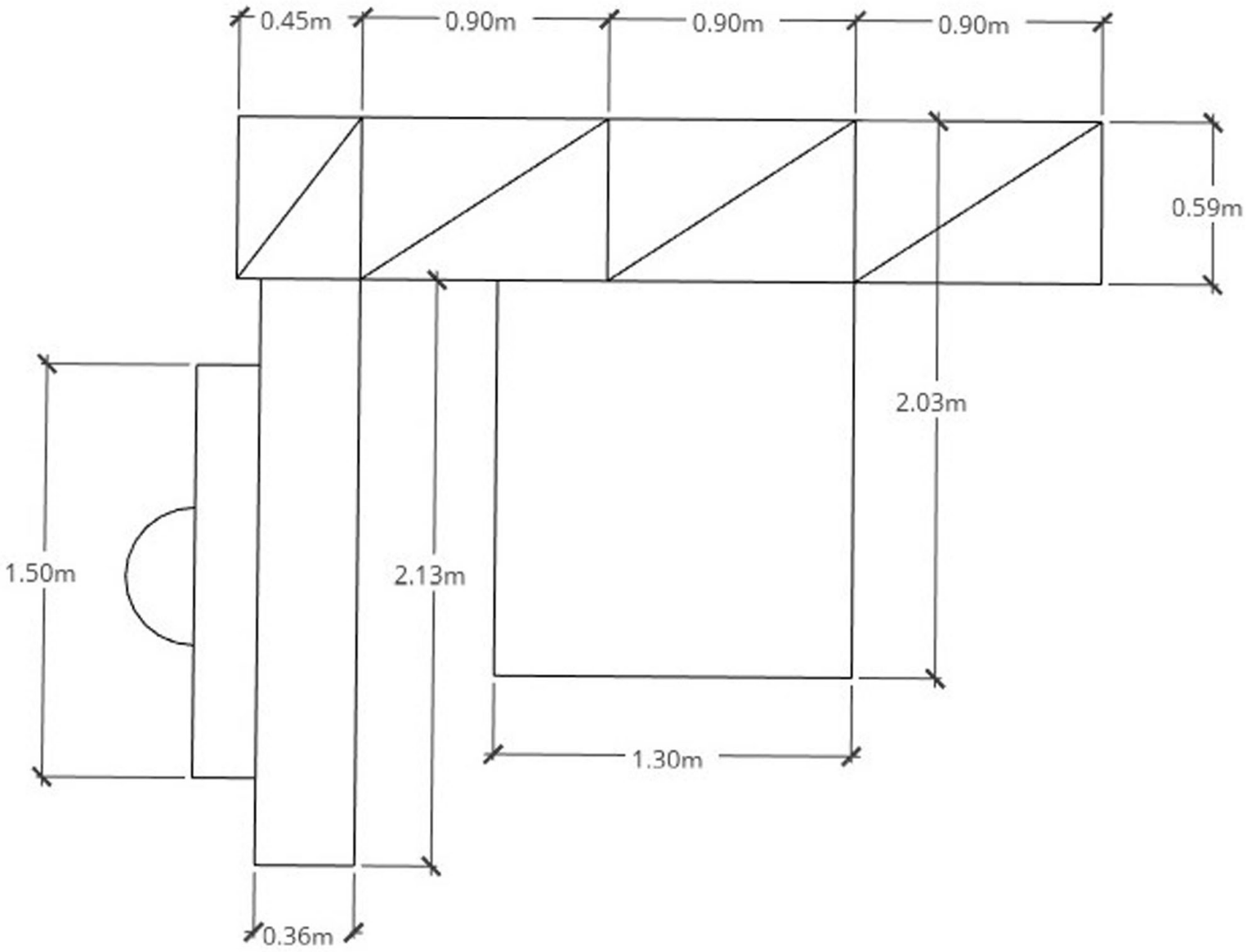

Rivenditore: Anzalone Mobili
Località: Roma (RM)
Marca: Doimo Cityline
Modello: Composizione 5

www.mobilidesignoccasioni.com