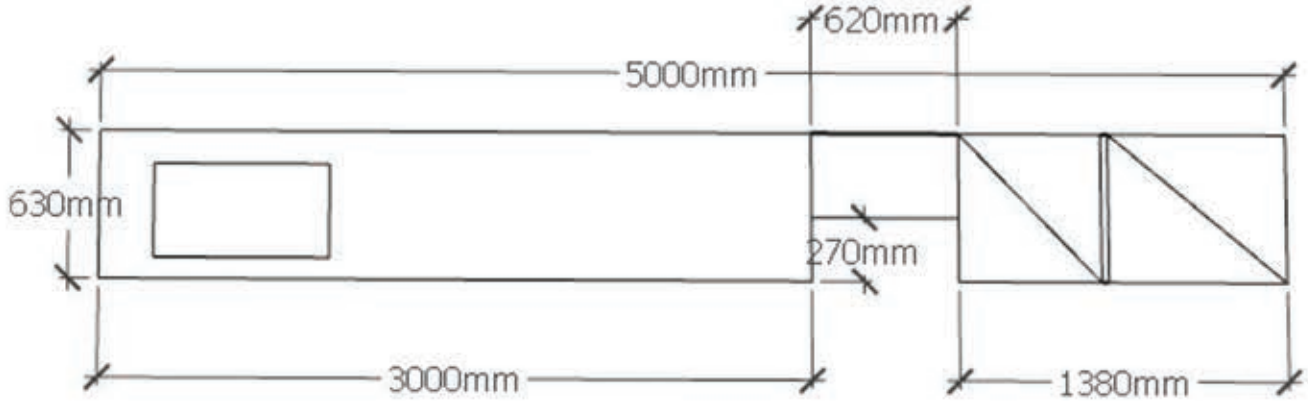

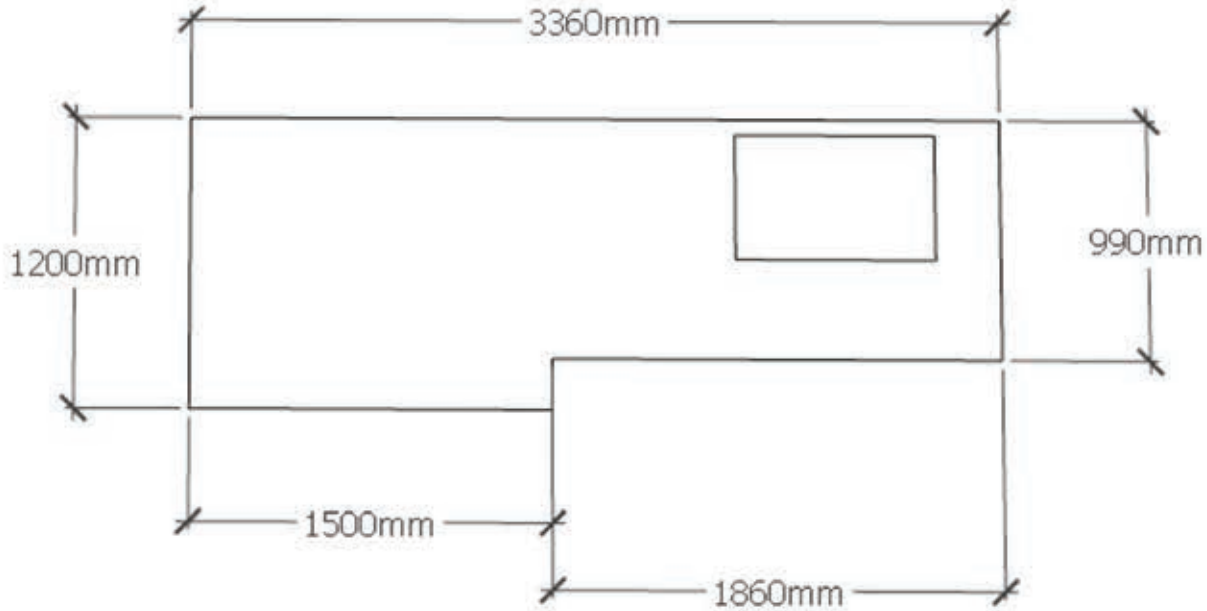

Rivenditore: Nardini Arredamenti
Località: Montefiascone (VT)
Marca: Berloni
Modello: Charisma

www.mobilidesignoccasioni.com