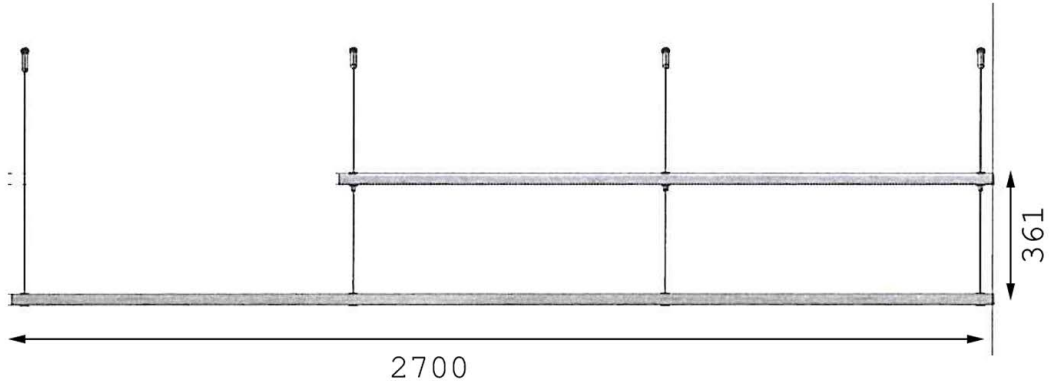

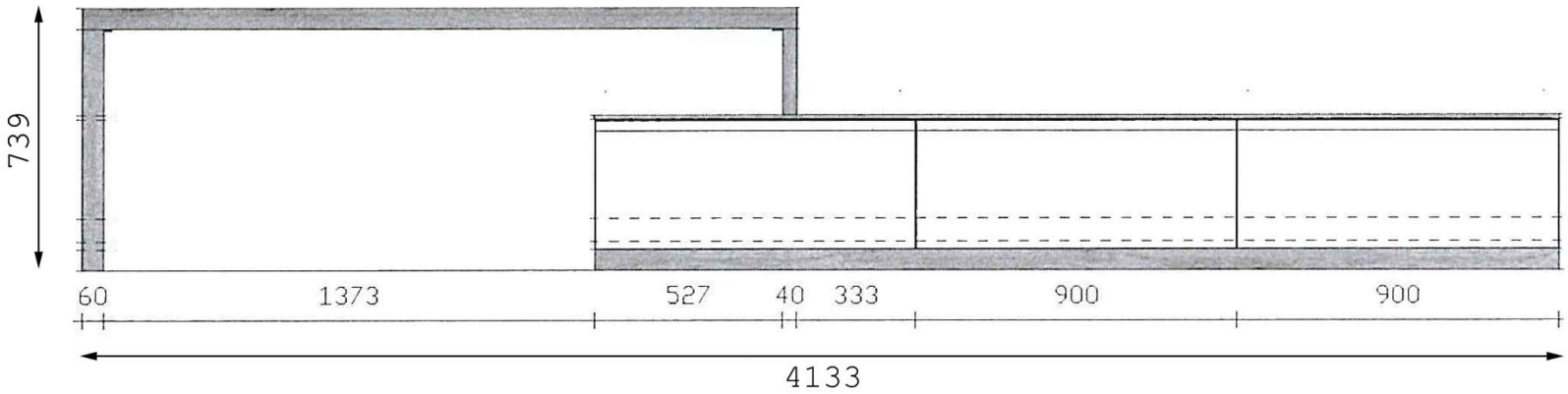

Rivenditore: Scavolini Store
Località: Busto Arsizio (VA)
Marca: Scavolini
Modello: Living Motus

www.mobilidesignoccasioni.com