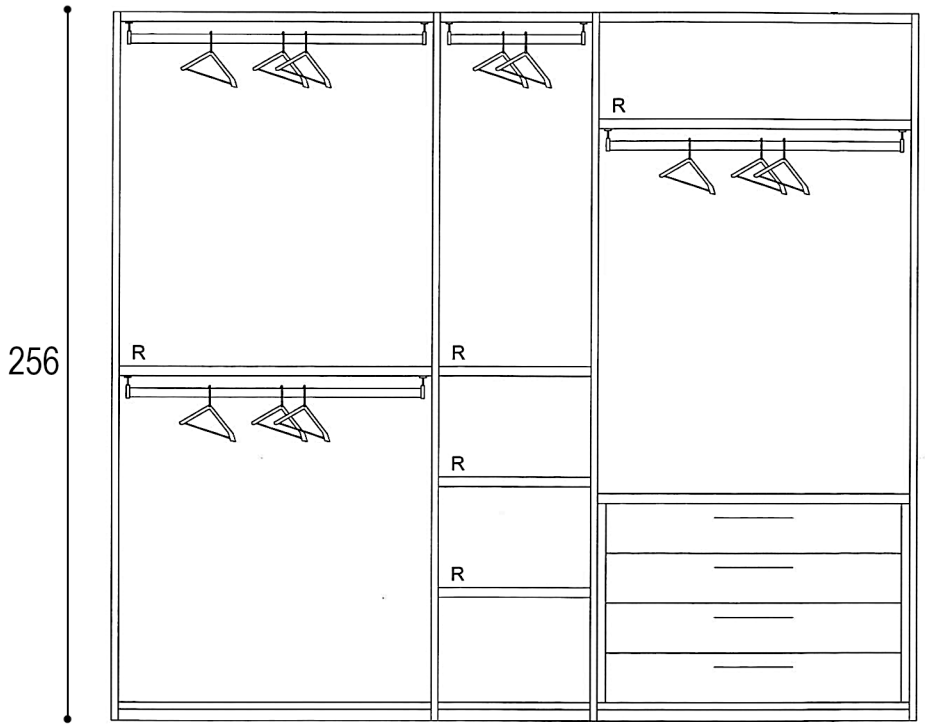

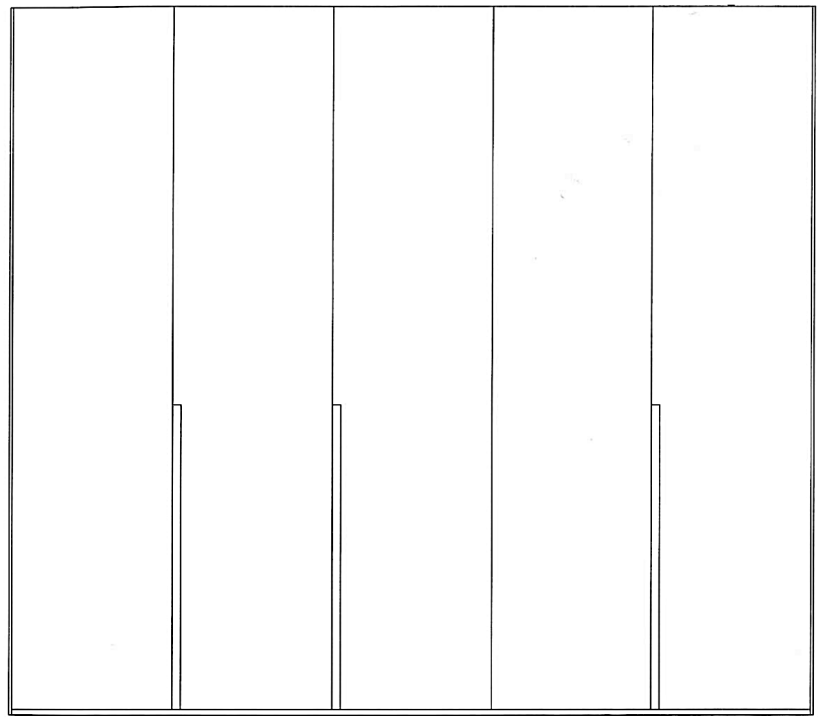

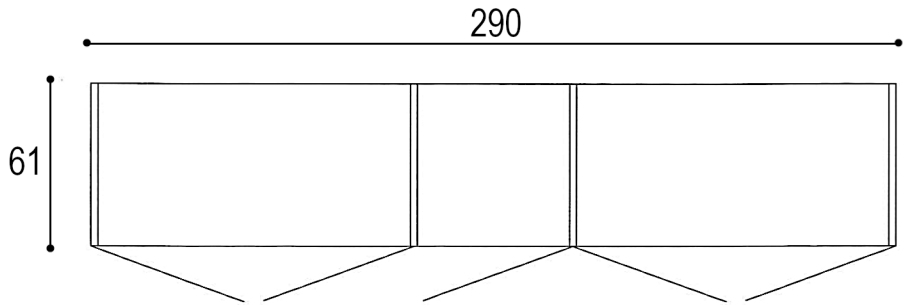

Rivenditore : Executive Design Mobili Contemporanei
Località : Lissone
Marca : MD House
Modello : Single

www.mobilidesignoccasioni.com