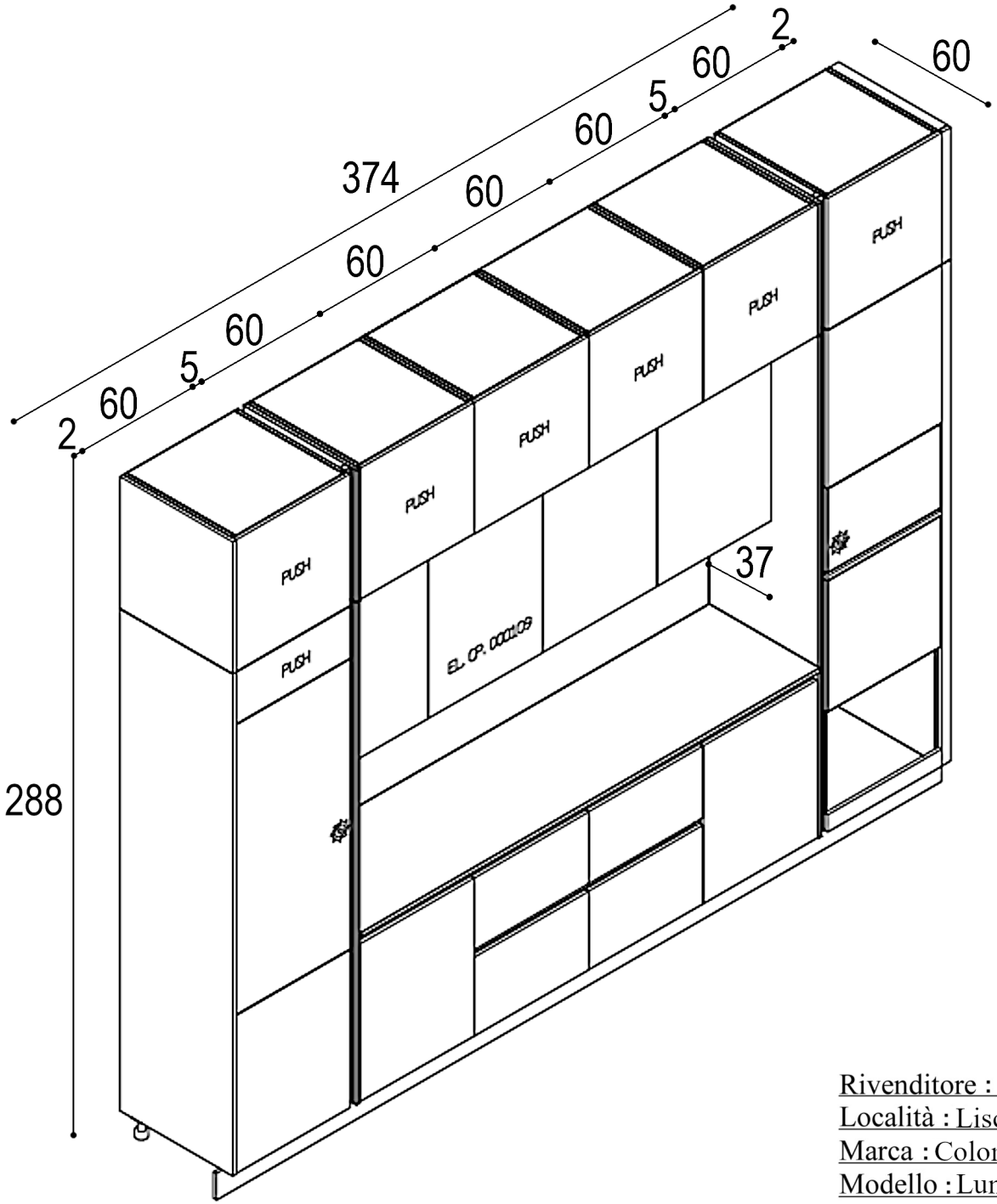

Rivenditore : Arredamenti Villa s.n.c
Località : Liscate
Marca : Colombini
Modello : Lungomare

www.mobilidesignoccasioni.com