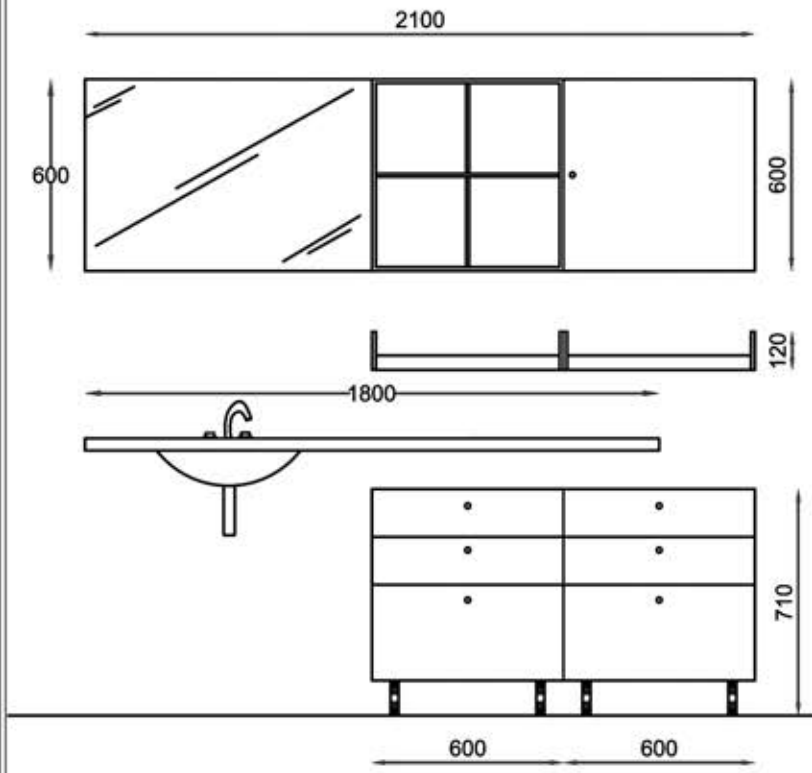

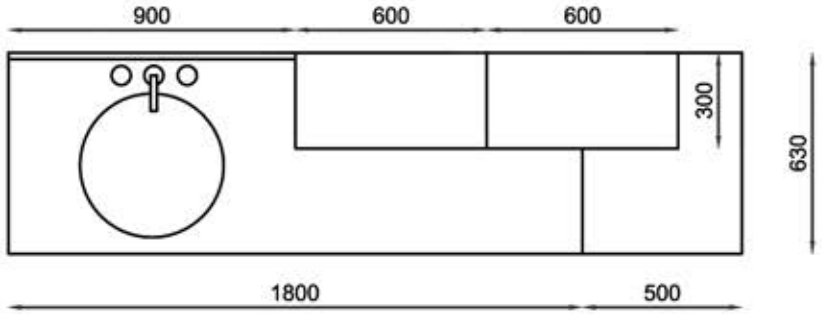

Rivenditore: Uraghi Arredamenti
Località: Alzate Brianza (CO)
Marca: Boffi
Modello: Universal

www.mobilidesignoccasioni.com