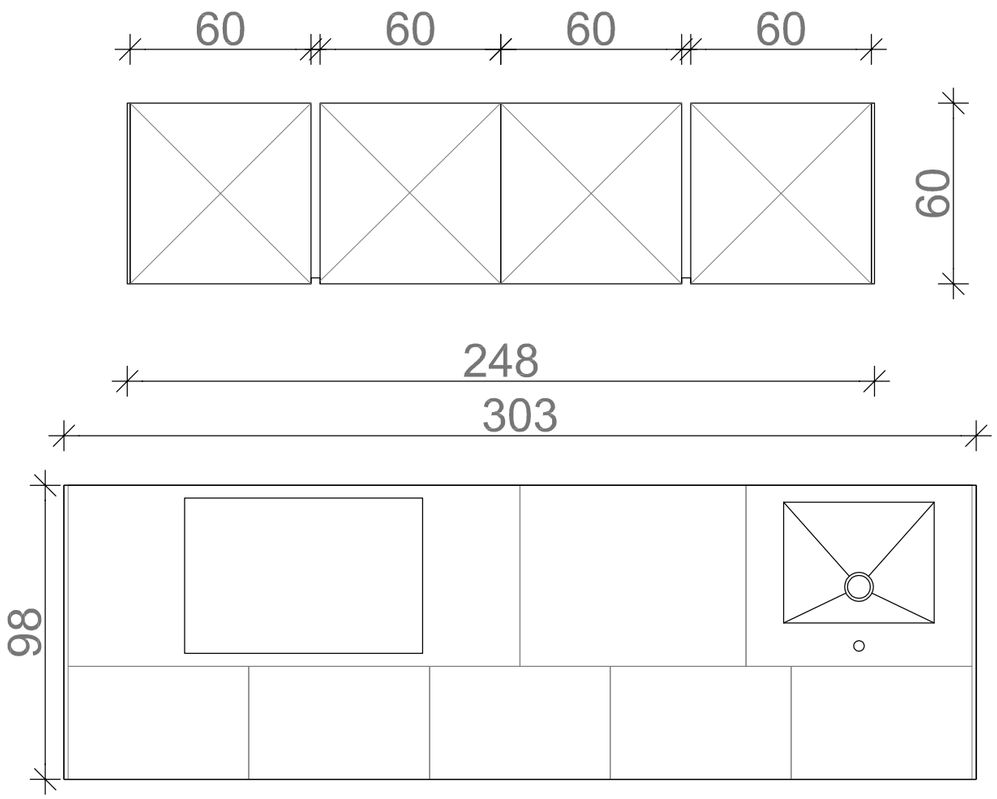

Rivenditore	HERRICASA SRL
Località	VIA MILANO 63B, CREMA CR
Marca	CUCINA COPATLIFE
Modello	3.1

www.mobilidesignoccasioni.com

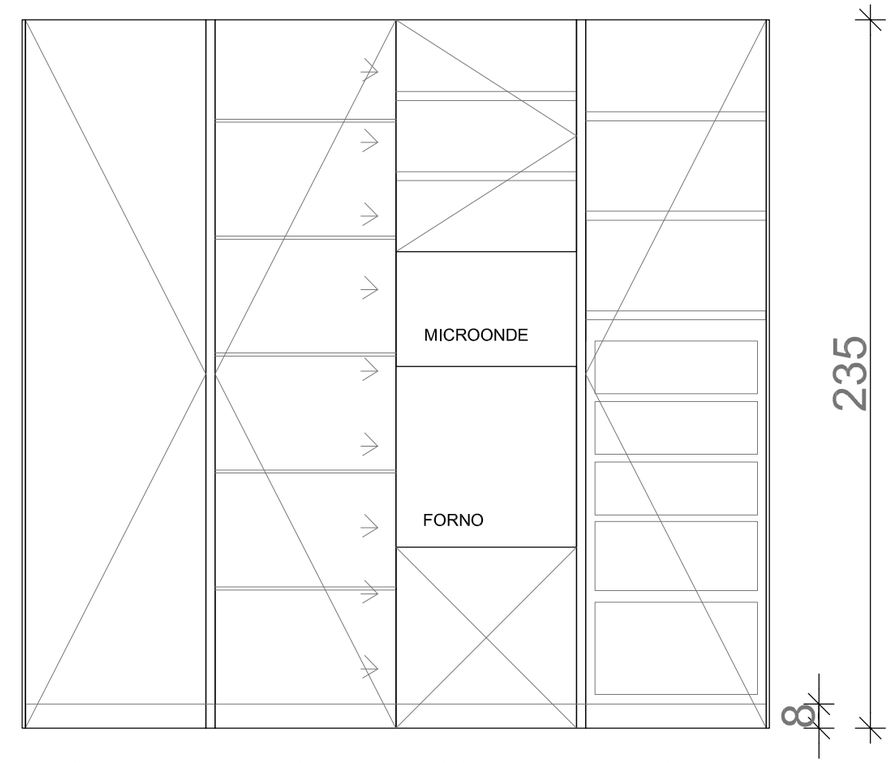

COLONNA FRIGO/FREEZER ANTA BATTENTE UNICA L.60CM SX

COLONNA DISPENSA L.60CM ANTA BATTENTE DX CON LED VERTICALE

COLONNA FORNO+MICRO CON CESTONE INFERIORE E ANTA BATTENTE DX L.60CM

COLONNA DISPENSA CON ANTA BATTENTE DX DOTATA DI CESTONI INTERNI E RIPIANI L.60CM

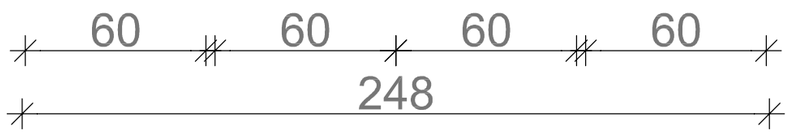

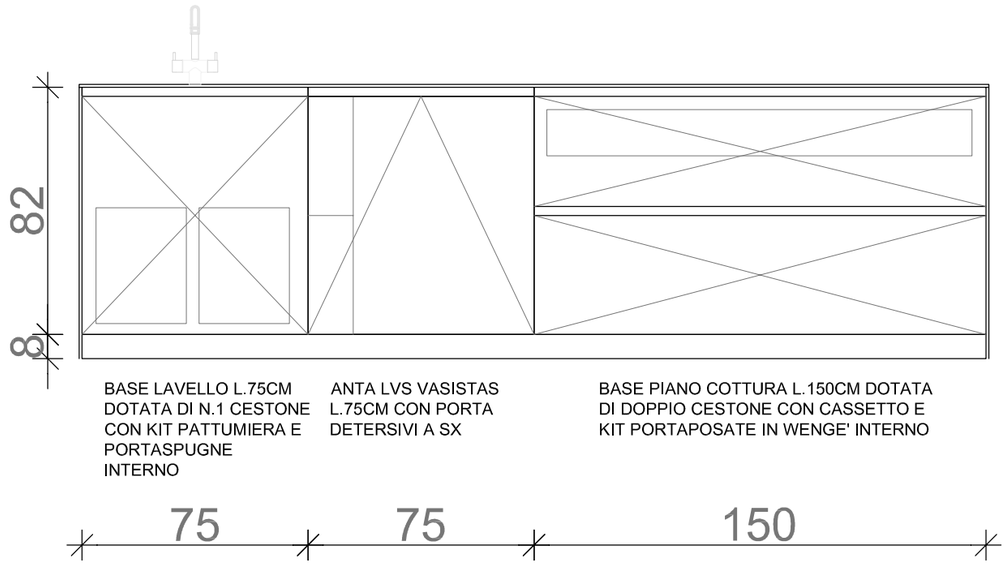

BASE LAVELLO L.75CM DOTATA DI N.1 CESTONE CON KIT PATTUMIERA E PORTASPUGNE INTERNO

ANTA LVS VASISTAS L.75CM CON PORTA DETERSIVI A SX

BASE PIANO COTTURA L.150CM DOTATA DI DOPPIO CESTONE CON CASSETTO E KIT PORTAPOSATE IN WENGE' INTERNO

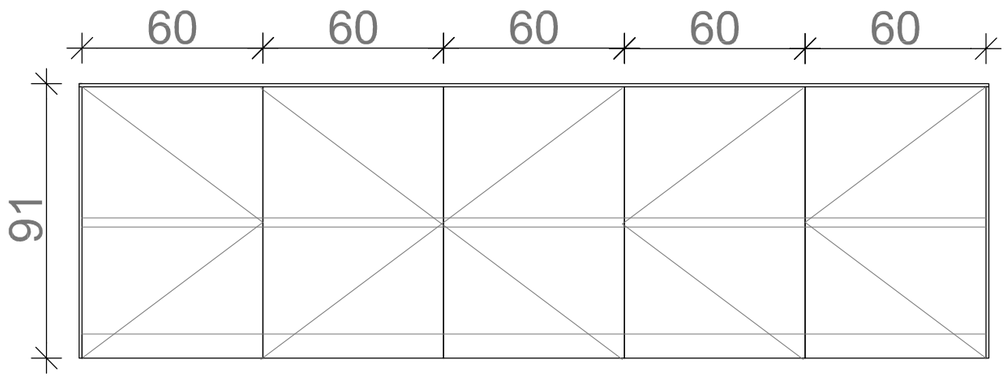

BASE L.60CM DOTATA DI UN'ANTA BATTENTE E RIPIANO INTERNO. APERTURA PUSHPULL.

BASE L.60CM DOTATA DI UN'ANTA BATTENTE E RIPIANO INTERNO. APERTURA PUSHPULL.

BASE L.60CM DOTATA DI UN'ANTA BATTENTE E RIPIANO INTERNO. APERTURA PUSHPULL.

BASE L.60CM DOTATA DI UN'ANTA BATTENTE E RIPIANO INTERNO. APERTURA PUSHPULL.

BASE L.60CM DOTATA DI UN'ANTA BATTENTE E RIPIANO INTERNO. APERTURA PUSHPULL.

Rivenditore	HERRICASA SRL
Località	VIA MILANO 63B, CREMA CR
Marca	CUCINA COPATLIFE
Modello	3.1

www.mobilidesignoccasioni.com