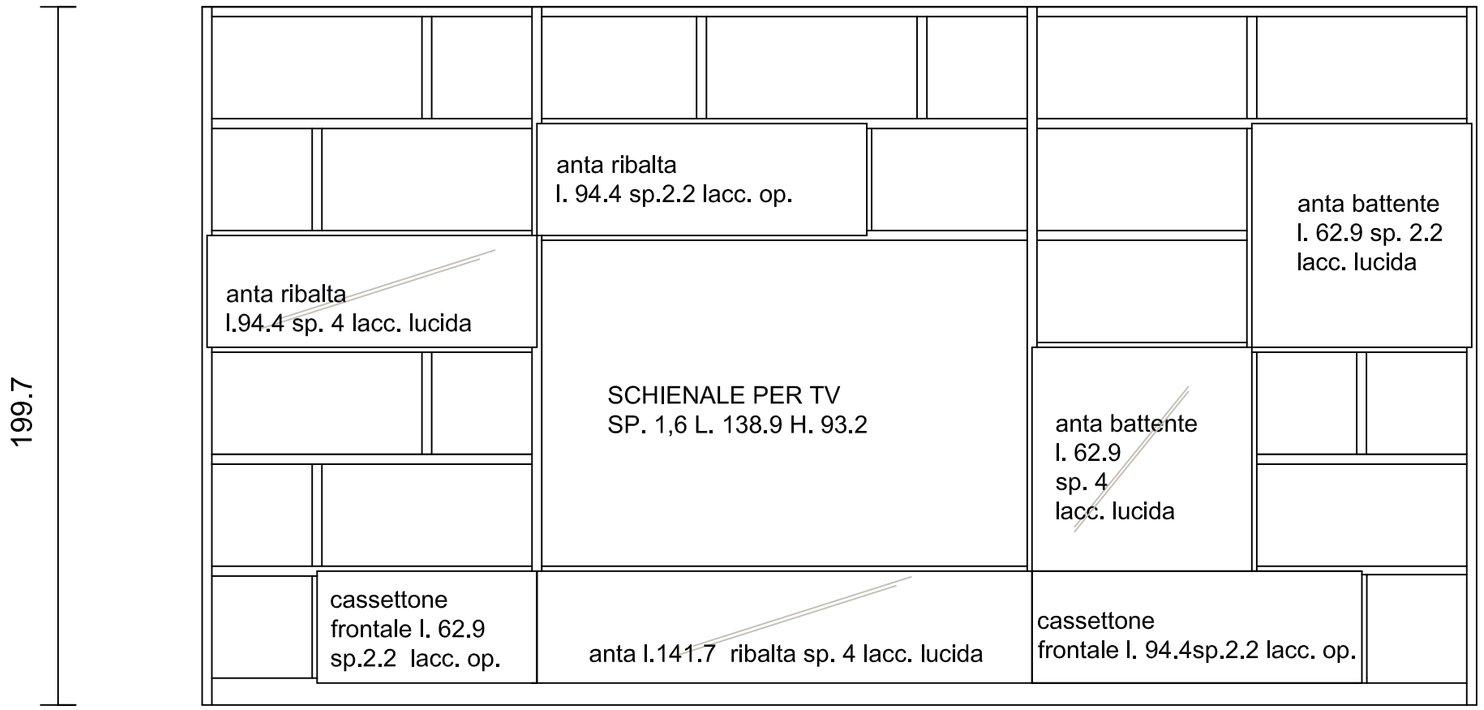

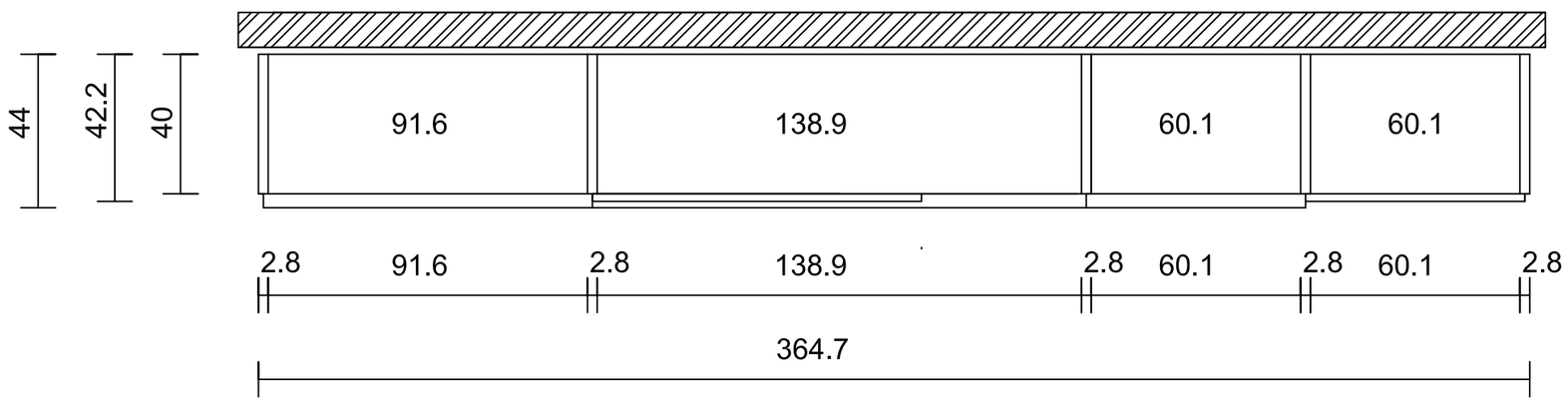

Rivenditore : ISMEA s.r.l.
Località : Ancona
Marca : Molteni
Modello : Sistema 505

www.mobilidesignoccasioni.com