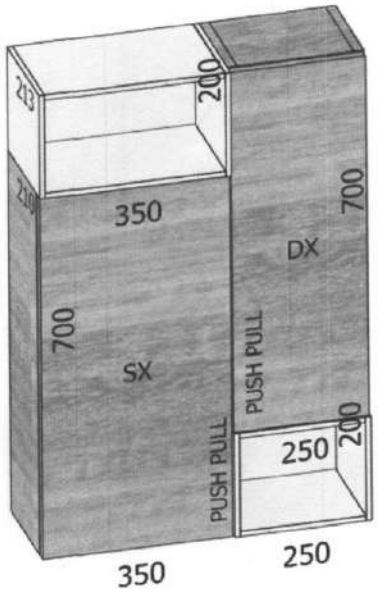

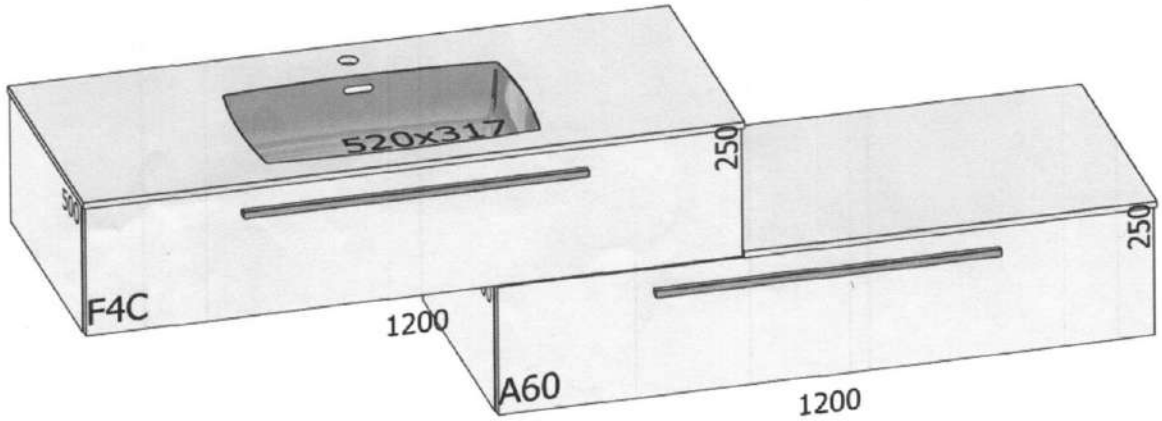

Rivenditore: Mottes Mobili
Località: Romano D'ezzelino
Produttore: Baxar
Modello: System

www.mobilidesignoccasioni.com