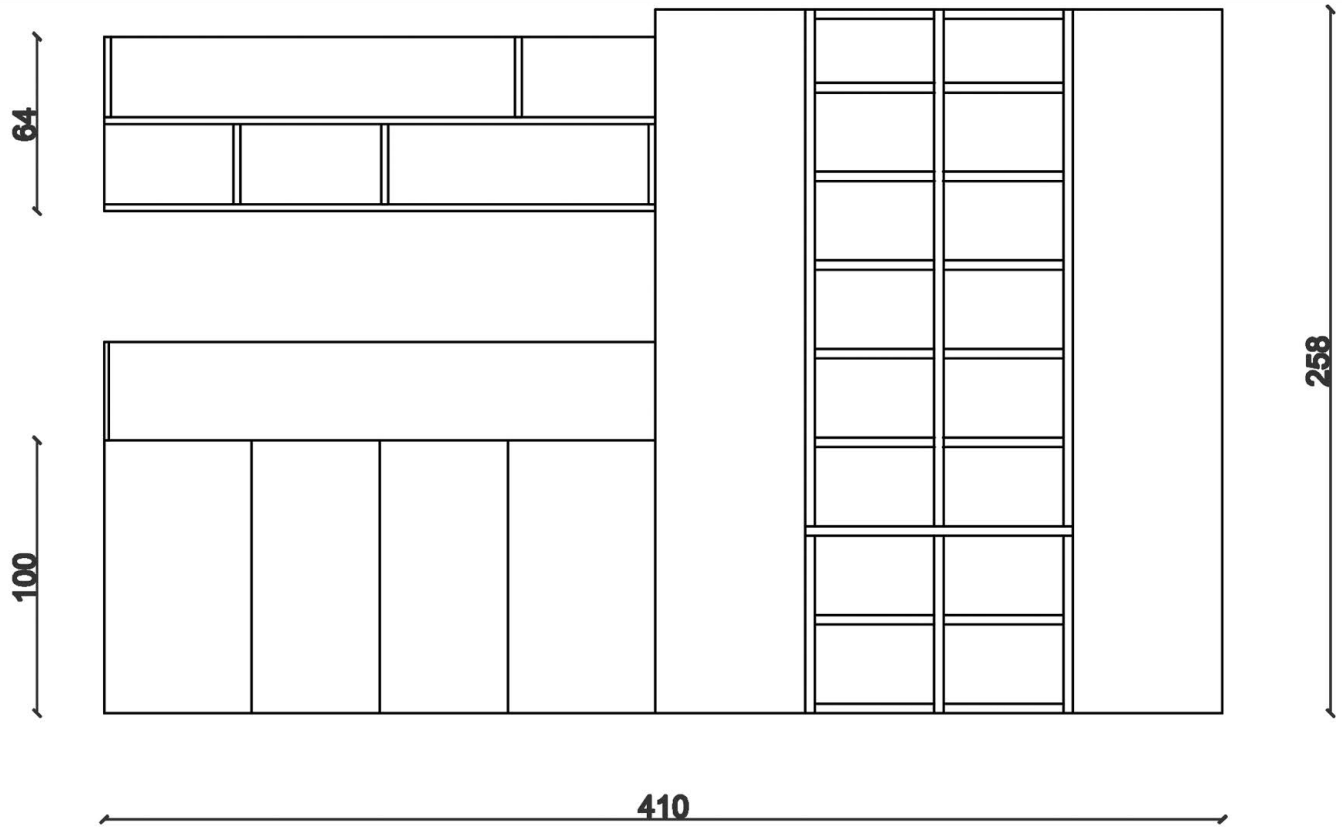

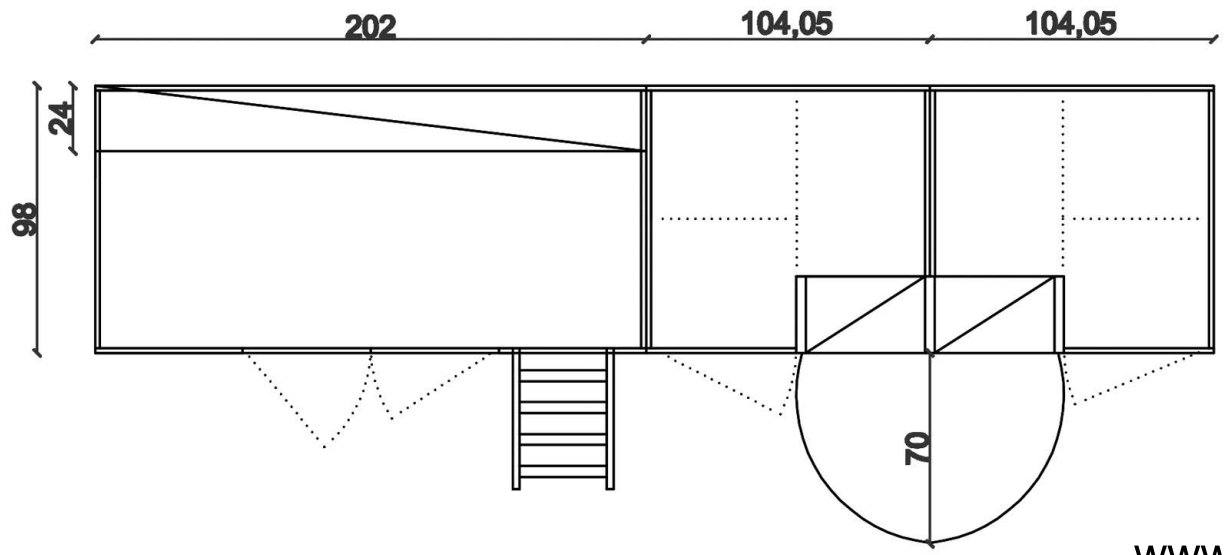

Rivenditore: Lochner Interni
Località: San Michele All'adige (TN)
Marca: Dielle
Modello: Container

www.mobilidesignoccasioni.com