ISOLA

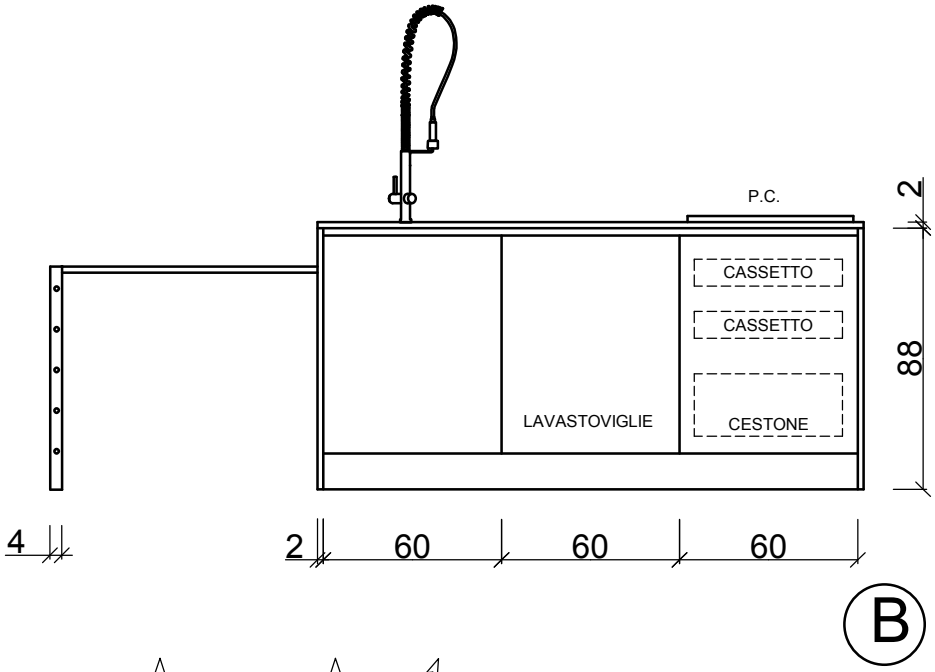

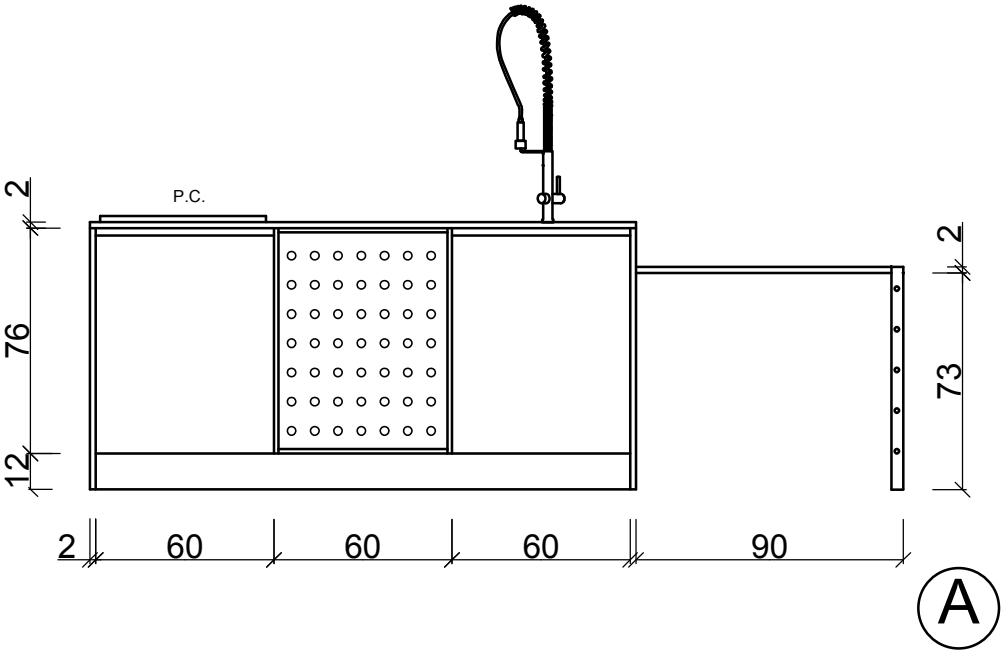

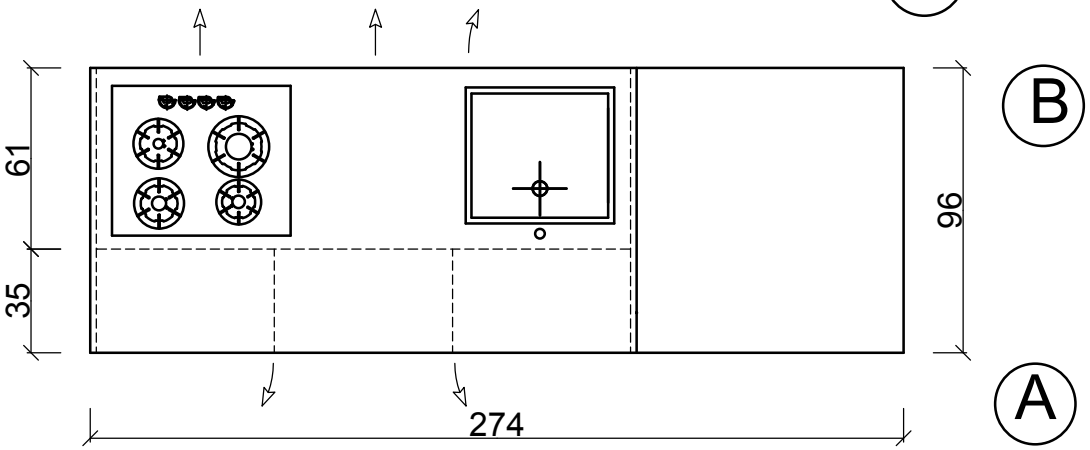

Rivenditore : C.d.C. Arredamenti
Località : Dubino
Marca : Plebani Cucine
Modello : Matrix

www.mobilidesignoccasioni.com

COLONNE

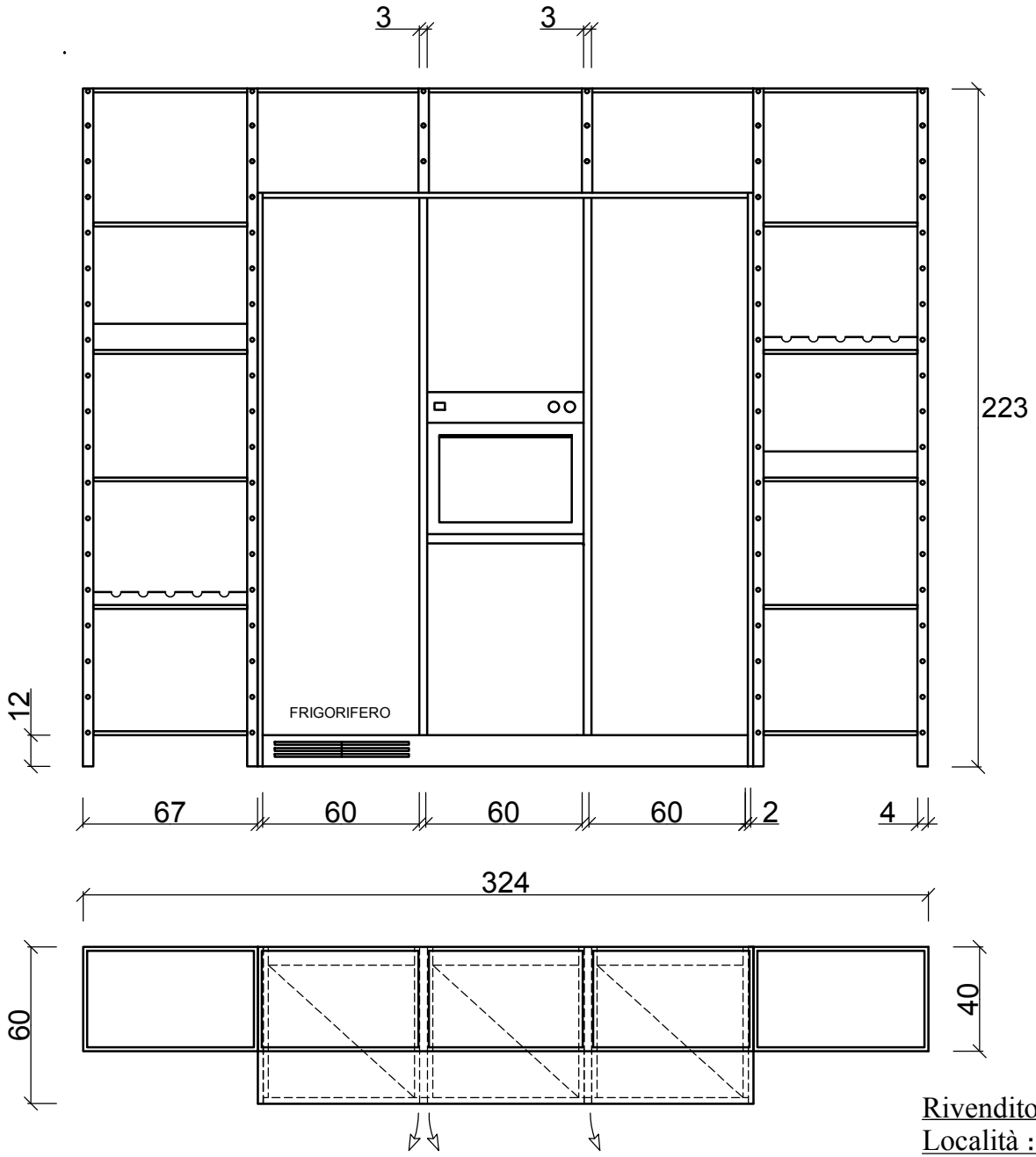

Rivenditore : C.d.C. Arredamenti
Località : Dubino
Marca : Plebani Cucine
Modello : Matrix

www.mobilidesignoccasioni.com