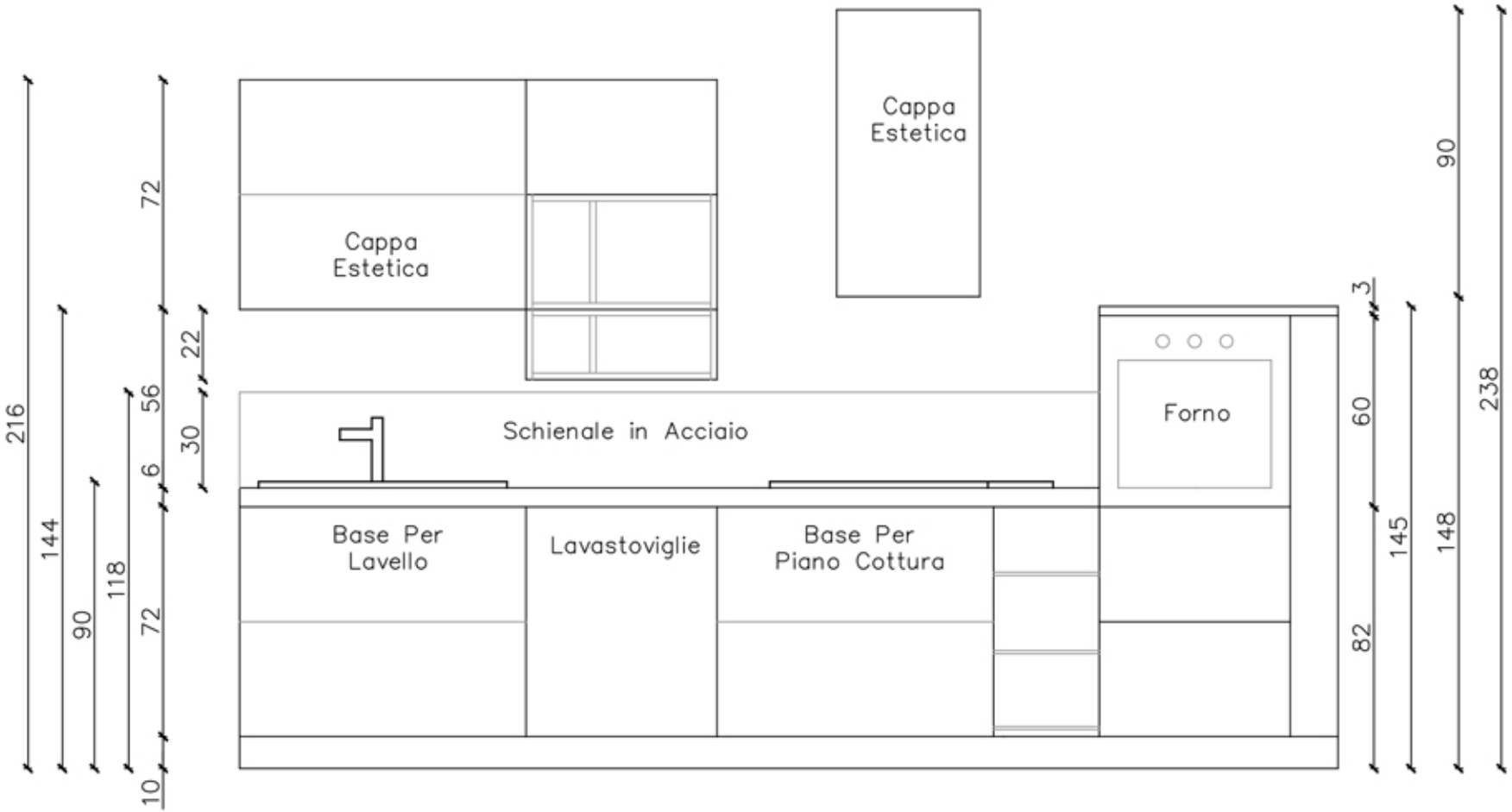

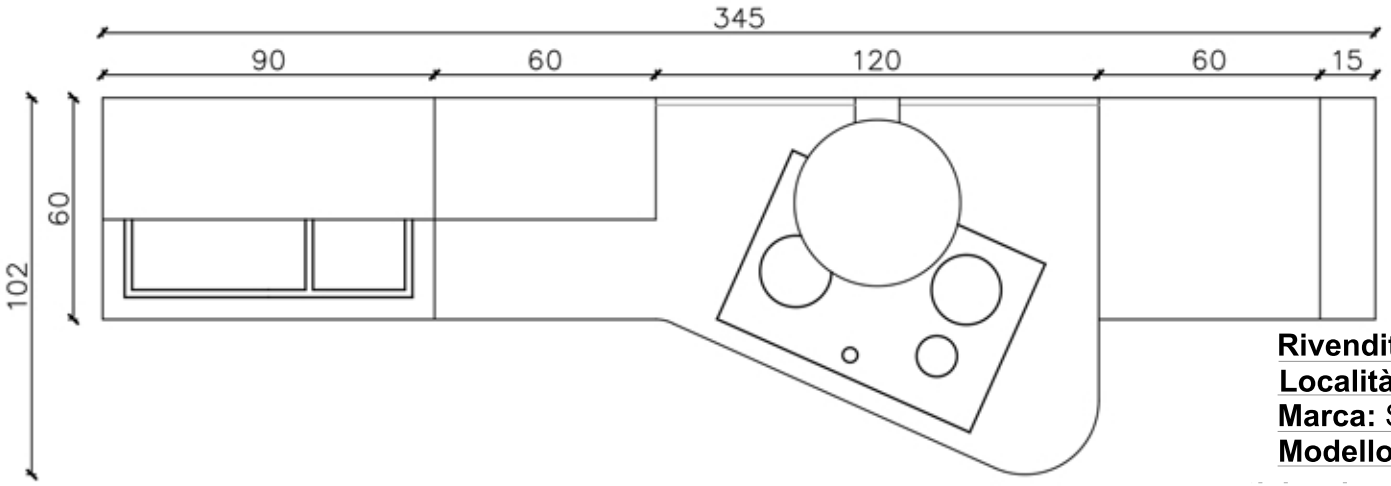

Rivenditore: Persiani Arredamenti
Località: Cologno Al Serio (BG)
Marca: Stosa Cucine
Modello: Milly

www.mobilidesignoccasioni.com