PROSPETTO

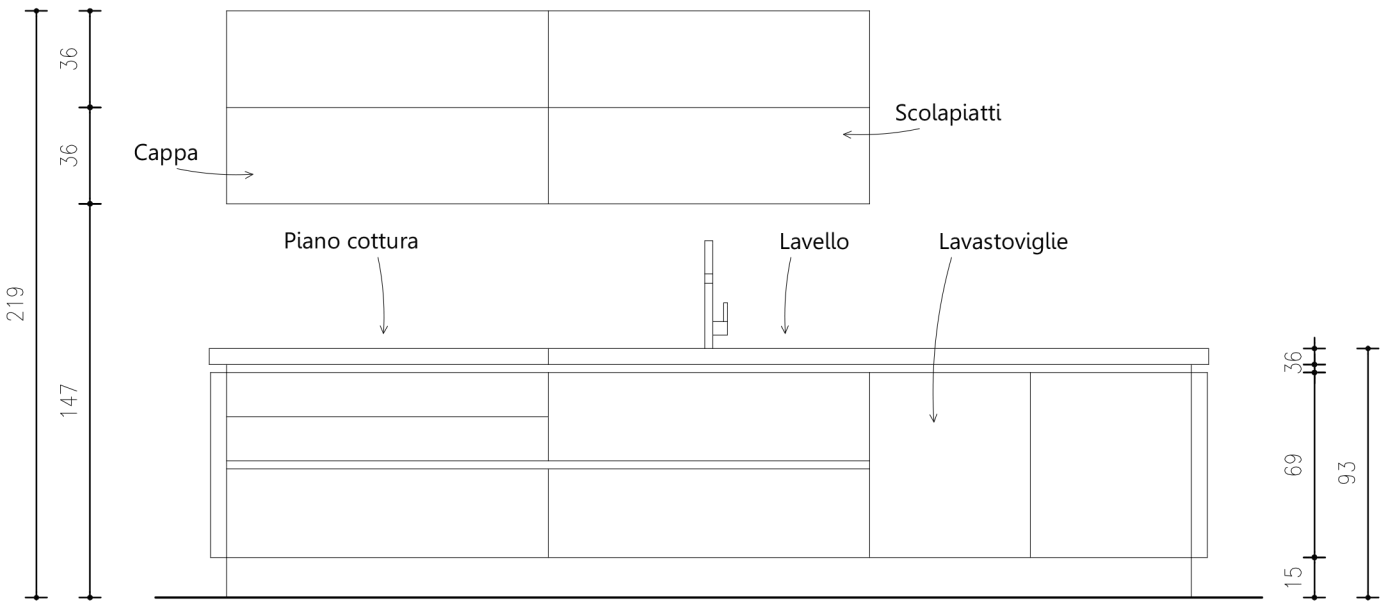

PIANTA | spazio interno

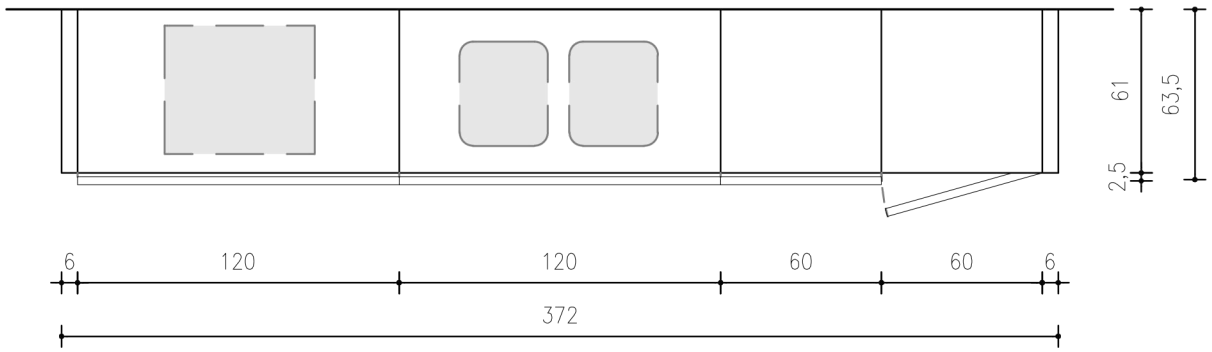

Rivenditore	Spagnolo Arredamenti
Località	Pescantina -Vr-
Marca	Comprex
Modello	Forma

www.mobilidesignoccasioni.com

PIANTA | top

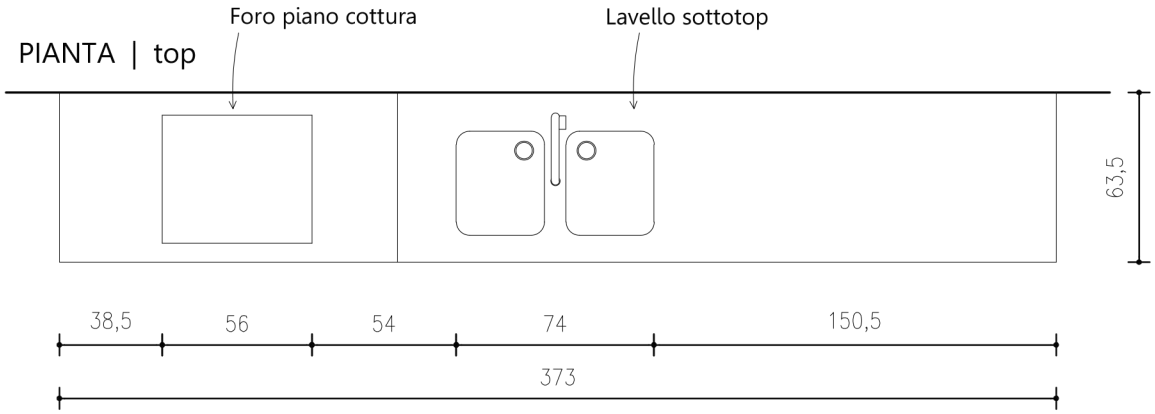

Rivenditore	Spagnolo Arredamenti
Località	Pescantina -Vr-
Marca	Comprex
Modello	Forma

www.mobilidesignoccasioni.com

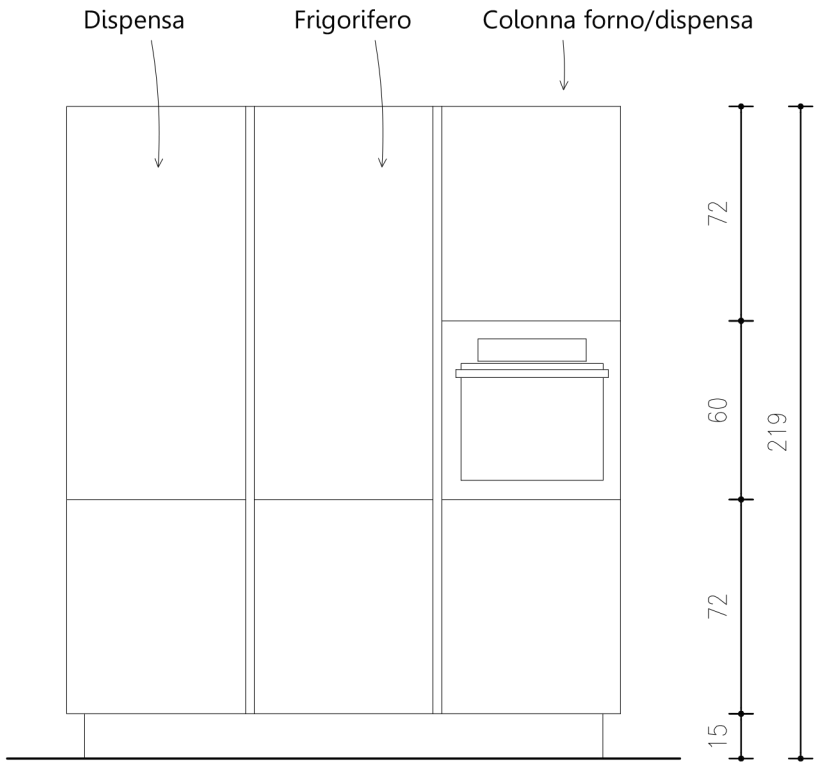

PROSPETTO

PIANTA

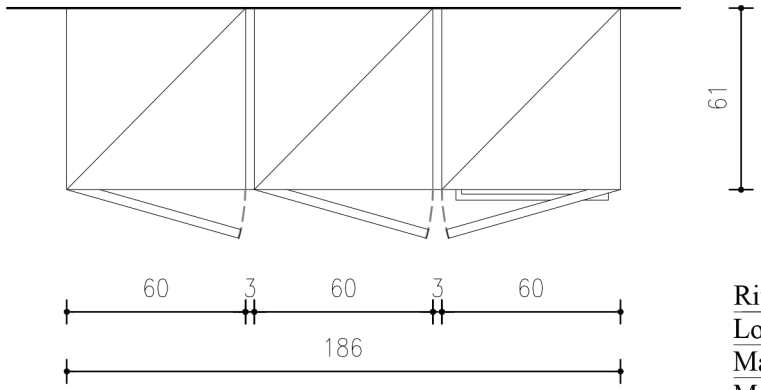

Rivenditore	Spagnolo Arredamenti
Località	Pescantina -Vr-
Marca	Comprex
Modello	Forma

www.mobilidesignoccasioni.com