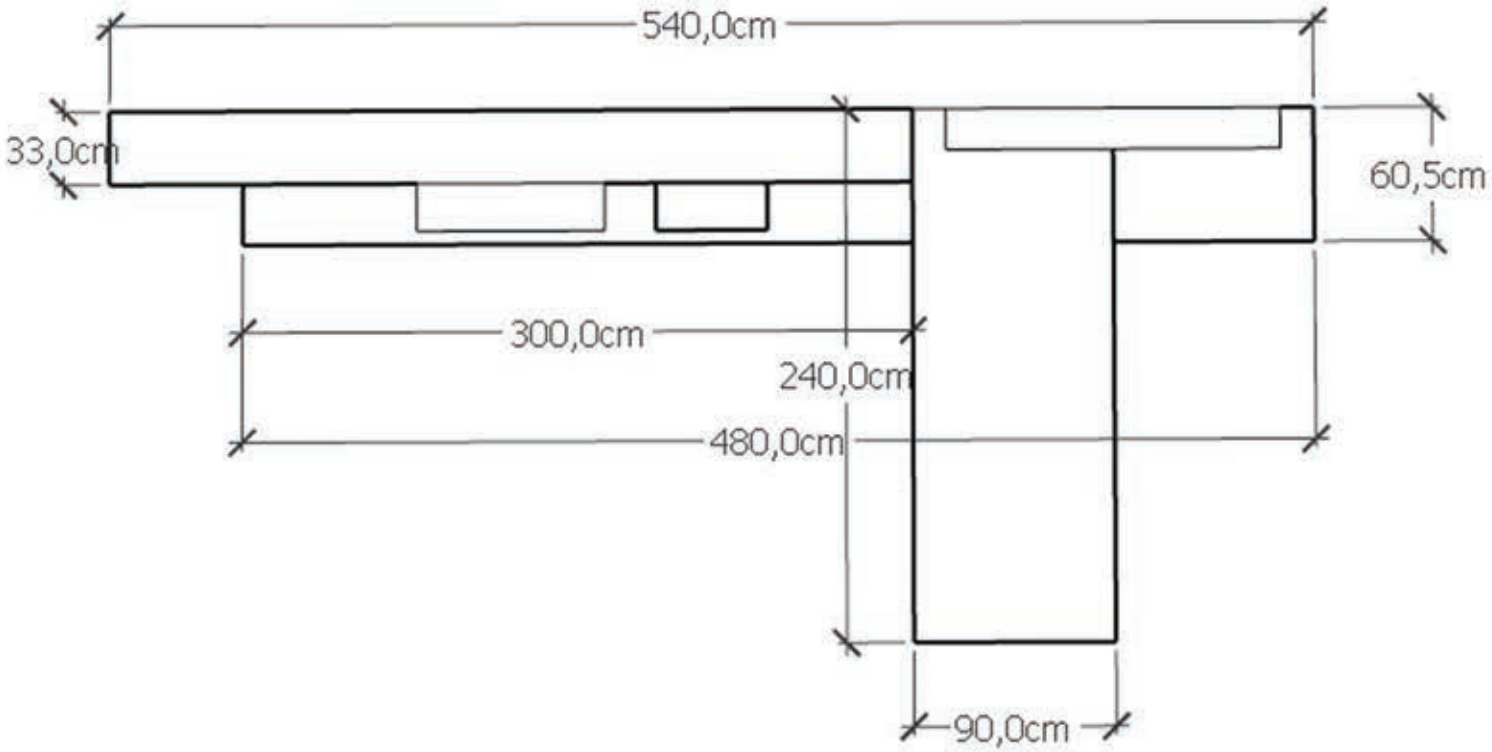

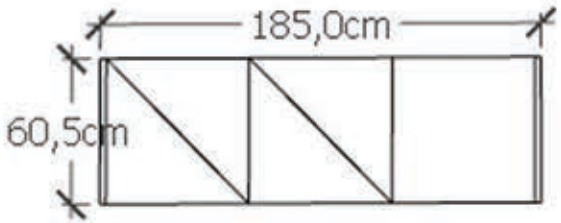

Rivenditore: Nardini Arredamenti
Località: Montefiascone (VT)
Marca: Lube
Modello: Oltre

www.mobilidesignoccasioni.com