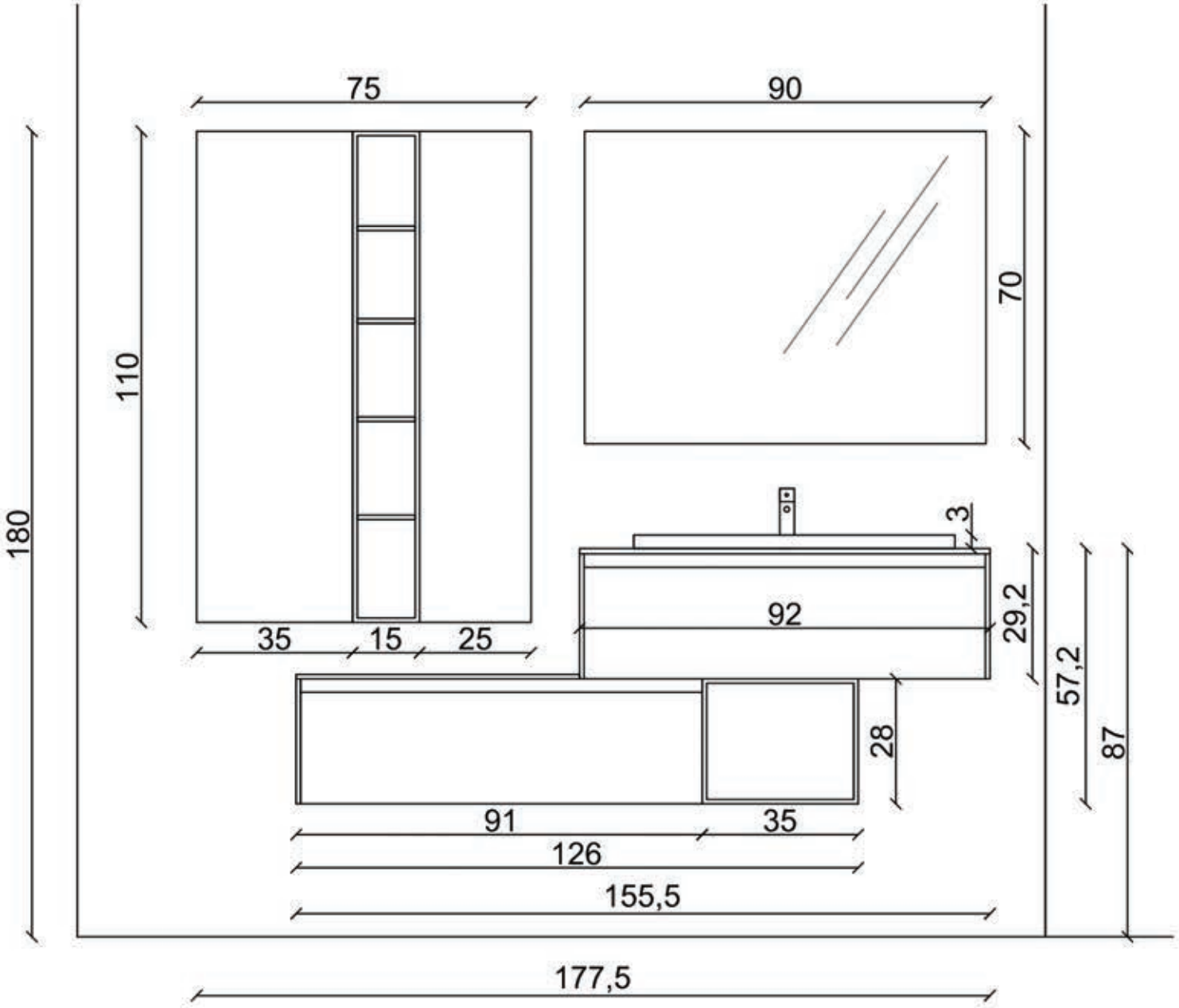

Rivenditore: Pesenti Arreda
Località: Inzago (MI)
Marca: Baxar
Modello: M2 System

www.mobilidesignoccasioni.com