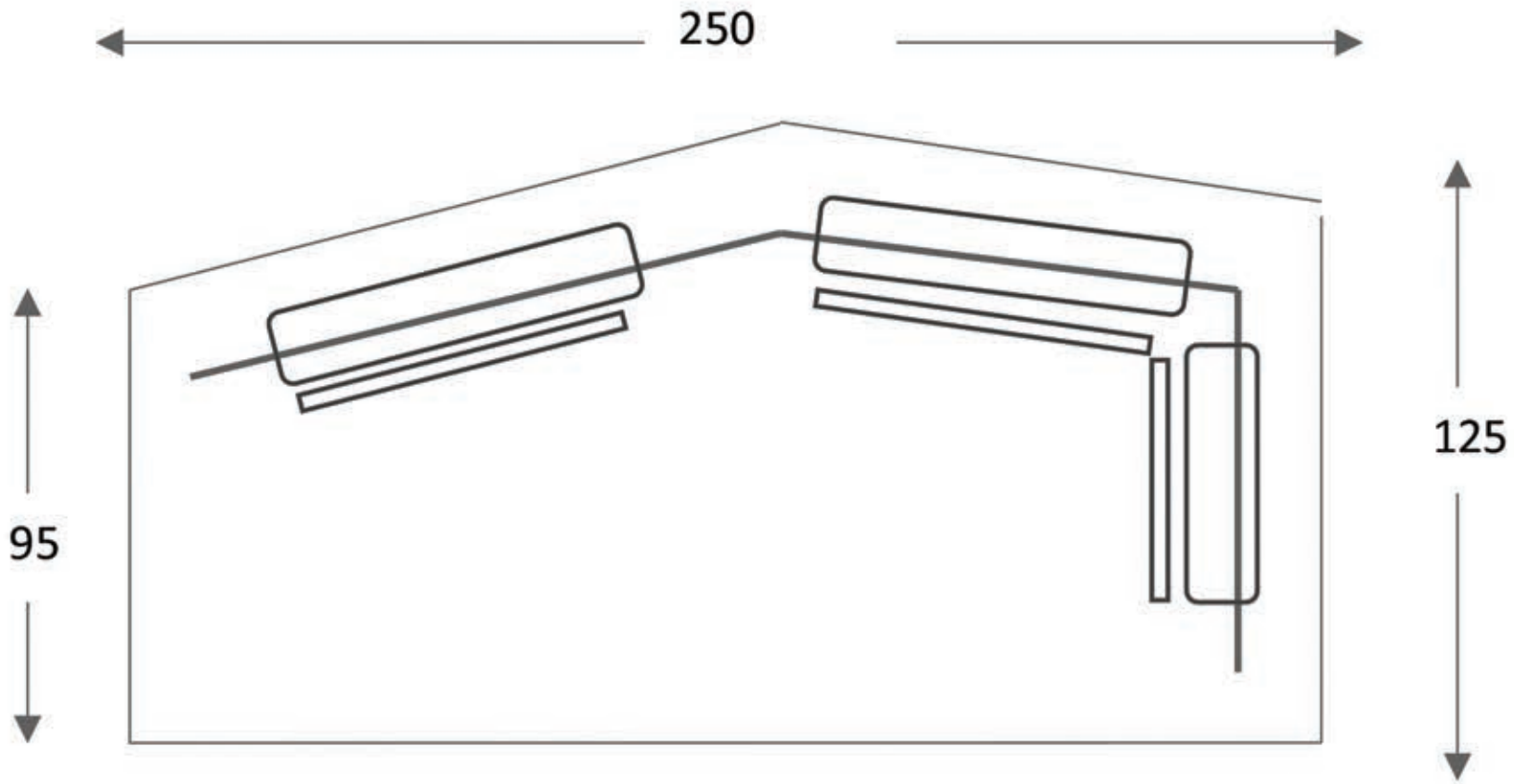

Rivenditore: Tonetti Arredamenti
Località: Robecco sul Naviglio (MI)
Marca: Valentini
Modello: Insert

www.mobilidesignoccasioni.com