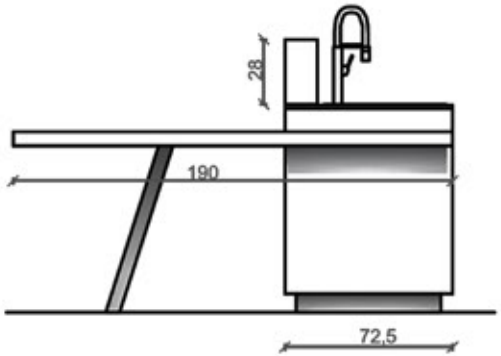

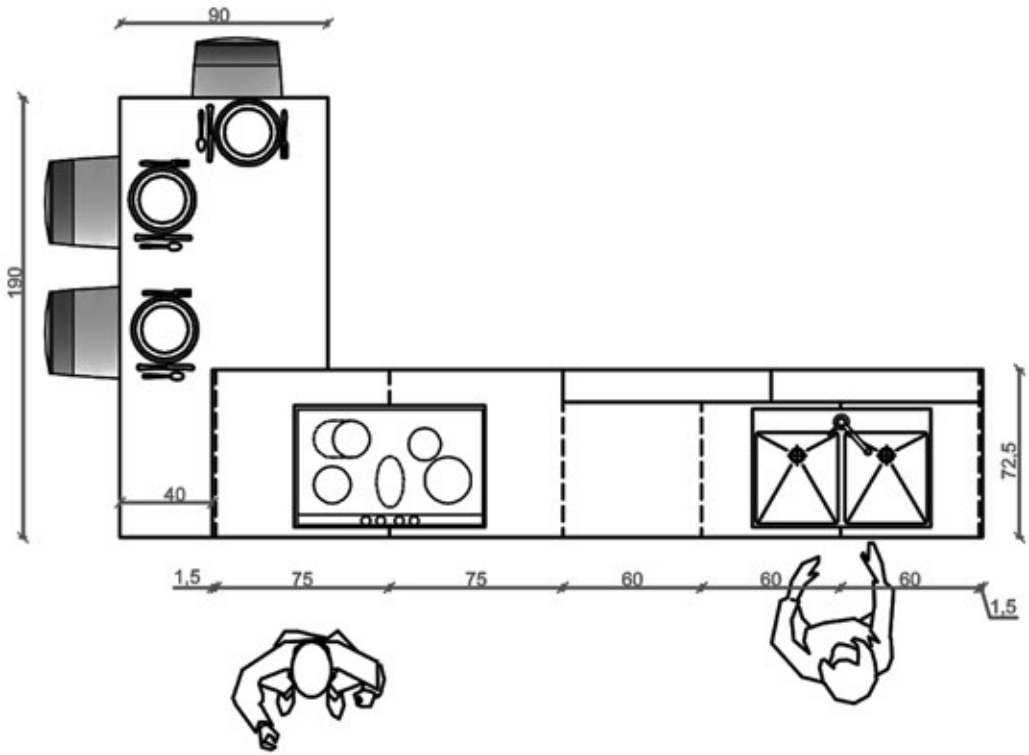

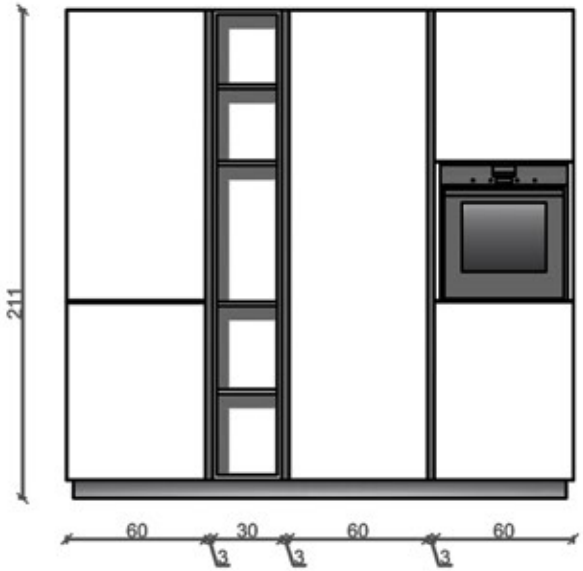

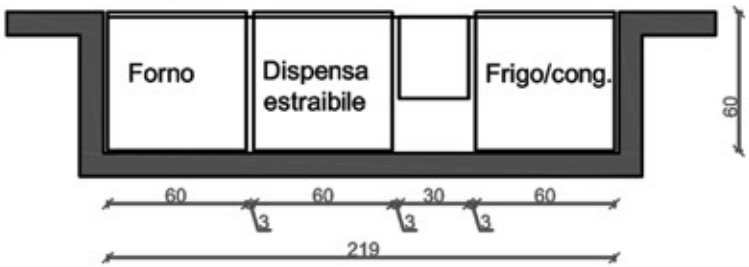

Rivenditore: Corti&Co
Località: Vercurago (LC)
Marca: Meson's
Modello: Murano

www.mobilidesignoccasioni.com