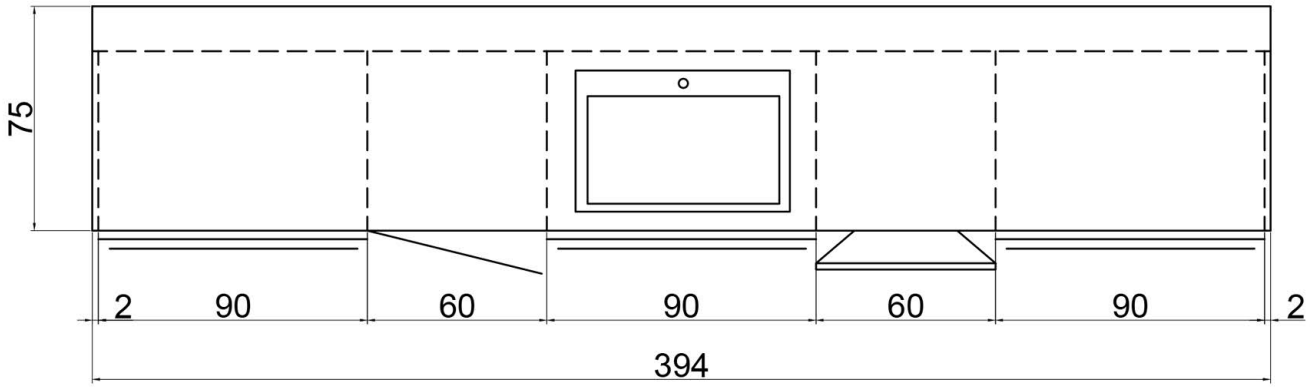

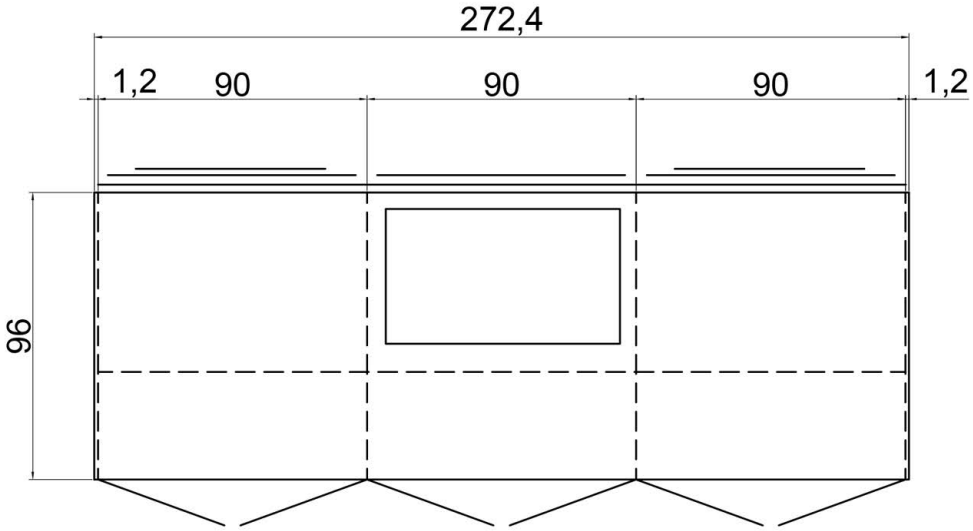

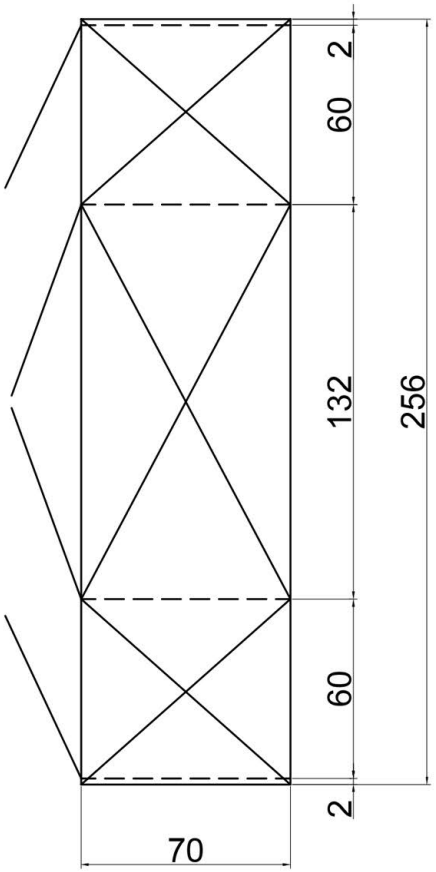

Rivenditore: Smith
Località: Verona (VR)
Marca: Miton Cucine
Modello: Limha

www.mobilidesignoccasioni.com