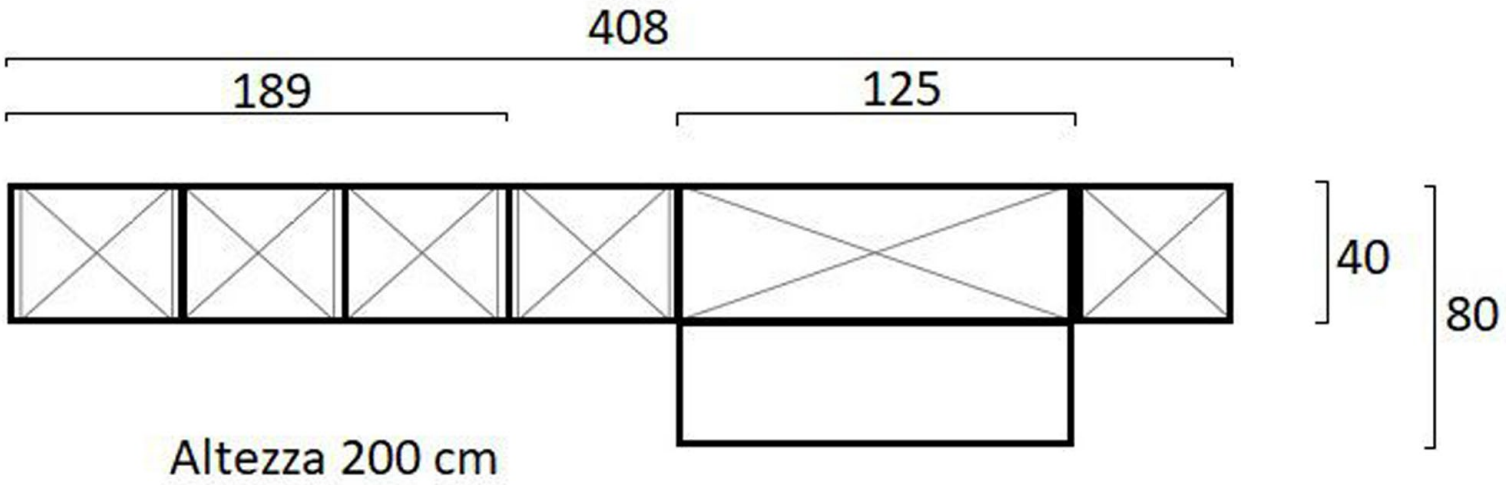

Rivenditore: Colleoni Arredamenti
Località: Curno (BG)
Marca: Molteni&C
Modello: 505